23267.15.00.05

Перв. примен.

Справ. №

Подп. и дата

Инв. № дубл.

Взам. инв. №

Подп. и дата

Инв. № подл.

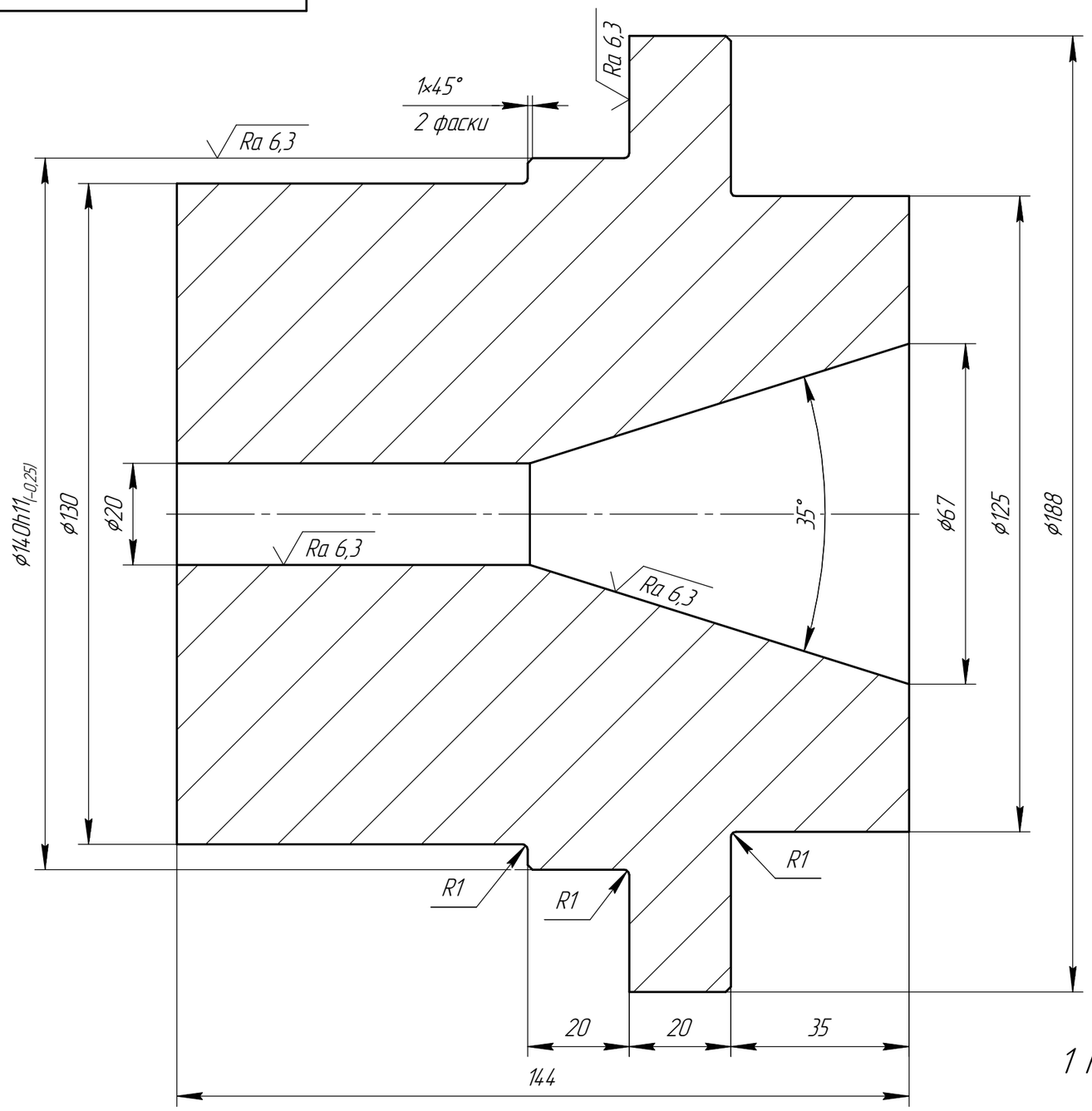

Ra 12,5 (√)

(1:2,5)

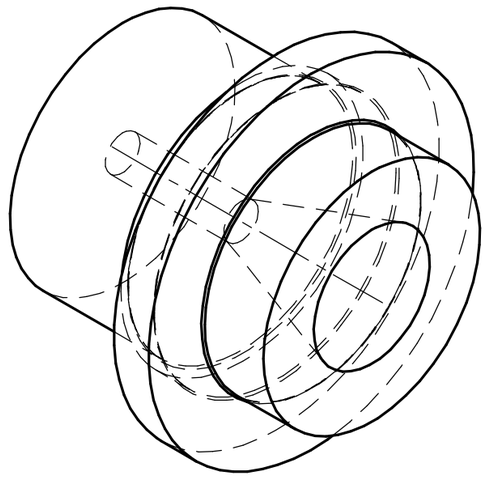

1 Неуказанные предельные отклонения размеров H14, h14, $\pm \frac{IT14}{2}$.

Изм.	Лист	23267.15.00.05			
Разраб.		Гильза вводная	Лит.	Масса	Масштаб
Пров.			И	16,2	1:1
Т.контр.			Лист	Листов 1	
Н.контр.		Сталь 12Х18Н10Т ГОСТ 5632-2014			
Утв.					

Копировал

Формат А3